KARTA KATALOGOWA TRANSFORMATORA

Zgodność z normą PN-EN 50588-1: 2015



Transformator	**GREEN T.HE**
Nr. katalogowy	**HF3AIAFBB**
Moc znam.	315 kVA
U1	15,00 kV
U2	0,4 kV
Klasa strat	**AoAk-Reg.548_etap2**

Transformator GREEN T.HE - Zgodny z rozporządzeniem Nr 548/2014 Etap 2

Wszystkie testy proceduralne zostały wykonane w naszym laboratorium testowym,
zgodnie z normami i standardami opisanymi w I.E.C 60076-11: 2004
Dostarczamy certyfikat nr. DN/252/2014 przydatności do stosowania w energetyce polskiej.
Każdy transformator posiada odrębny raport z testów i prób.

Dane ogólne:

Klasa izolacji (kV)	1,1	3,6	7,2	12	17,5	24	36
Test dla napięcia 50 Hz (kV)	3	10	20	28	38	50	70
BIL wg Listy nr 2 (kV)	-	40	60	75	95	125	170

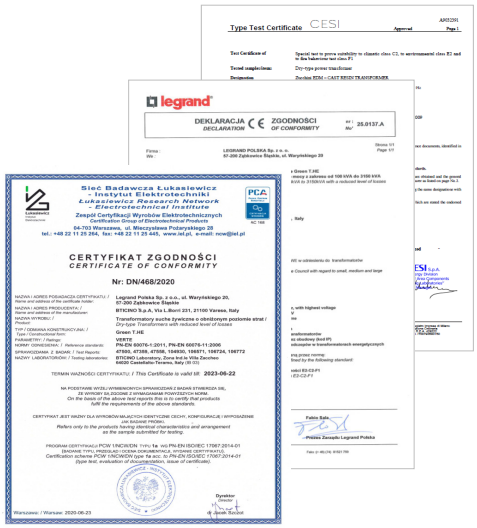
Type Test Certificate CESI

legrand

DEKLARACJA CE ZGODNOŚCI
DECLARATION OF CONFORMITY

Sieć Badawcza Łukasiewicz
– Instytut Elektrotechniki
Łukasiewicz Research Network
– Electrotechnical Institute

CERTYFIKAT ZGODNOŚCI
CERTIFICATE OF CONFORMITY
Nr: DN/468/2020

Grupa połączeń Dyn5

Parametry podane przy temperaturze zewnętrznej 40°C.

Klasy Środowiskowa, Klimatyczna, Odporności na ogień:
E3 - C2 - F1 (Certyfikat CESI Nr. 98/12355)

Poziom wyładowań niezupełnych < 5 pC

Materiał uzwojeń:	Aluminium
Stopień ochrony:	IP00
Kolor rdzenia:	RAL 9005
Kolor ramy:	RAL 9005
Kolor obudowy-opcja:	RAL 7035

Okres gwarancji

transformator:	**96 miesięcy od daty sprzedaży / dostawy**
akcesoria:	24 miesiące od daty sprzedaży / dostawy

Pakowanie: folia termiczna.
Dostawa loco klient lub budowa na koszt LEGRAND
Obsługą serwisową transformatorów Legrand-Zucchini zajmuje się wewnętrzny serwis firmy Legrand

Numer infolinii: 0 801 133 084

DOKUMENTACJA POWYKONAWCZA

Produkt					**Nr. katalogowy: HF3AIAFBB**
Transformator suchy żywiczny, trójfazowy					**315 kVA**
Typ		AoAk_Reg.548_etap2	*Miejsce instalacji*		Wewnątrz
Grupa połączeń		Dyn5	*Rodzaj wentylacji*		Naturalna
Częstotliwość	Hz	50	*Wysokość instalacji*	m n.p.m	<1000

		Uzwojenie GN	*Uzwojenie DN - 1°*	*Uzwojenie DN - 2°*
Moc znamionowa	*kVA*	315	315	
Napięcie znamionowe(bez obciążenia)	*kV*	15,00	0,40	
Regulacja po stronie GN		+-2X2,5%		
Grupa połączeń		Dyn5		
Klasa izolacji	*kV*	17,5	<1,1	
Materiał uzwojeń		Aluminium	Aluminium	
Typ uzwojeń		Zalewane próżniowo w żywicy	Impregnowane próżniowo	

KLASA IZOLACJI *Temperatura otoczenia ℃* *40*

		Uzwojenie GN	*Uzwojenie DN - 1°*	*Uzwojenie DN - 2°*
Klasa temperaturowa izolacji		F	F	
Wzrost temperatury	*K*	100	100	

Klasy Środowiskowa, Klimatyczna, Odporności na ogień **E3 - C2 - F1 (Certyfikat CESI A9032391)**

GWARANTOWANE WARTOŚCI DLA NAPIĘCIA:		*kV*	15 / 0,4
(Tolerancja w odniesieniu do przytoczonych norm)		*kVA*	315
Straty jałowe, Po	*W*	557	
Prąd biegu jałowego, Io	*%*	1	
Straty obciążeniowe, Pk (przy 120 / 75 ℃)	*W*	3875	
Napięcie zwarcia, Uk%	*%*	6	
Poziom mocy dźwięku, LwA	*dB(A)*	60	

WYMIARY I WAGA (projektowe)		*A*	*B*	*C*		
Długość x Szerokość x Wysokość (IP00)	*mm*	1450	750	1550	*Waga IP00 (kg)*	1600
Odległość (lc) pomiędzy kółkami transf.	*mm*		670		*Średnica kółek (mm)*	125

MALOWANIE

Kolor rdzenia magnetycznego	*RAL*	9005			
Kolor ramy	*RAL*	9005			

AKCESORIA

AKCESORIA TRANSFORMATORA W STANDARDZIE		
Nr.	**Opis**	Stan
1	Zaciski mosiężne SN	☑
2	Zaciski niskiego napięcia górne	☑
3	Reg. napięcia po stronie SN-pięć pozycji	☑
4	Tabliczka znamionowa	☑
5	Zaczepy do podnoszenia szt.4	☑
6	Zacisk uziemienia	☑
7	Metalowe kółka skrętne	☑
8	PT100 szt.3 w uzw.nn + szt.1 w rdzeniu	☐
	PTC w uzwojeniach nn szt.6	☐
9	Skrzynka obwodów pomocniczych	☑

AKCESORIA DODATKOWE DO TRANSFORMATORA	
Opis	Stan
Przekaźnik monitor. temp. z wyświetlaczem T154	☐
Przekaźnik monitor. temp. z wyświetlaczem MT200	☐
Przekaźnik monitor. temp. T119 dla 6szt sond PTC	☐
Przekaźnik monitor. temp. T119 DIN dla 6szt PTC	☐
Dodatkowy zestaw trzech sond PT100	☐
Zestaw trzech sond PTC	☐
Zestaw wentylatorów +30%	☐
Zestaw wentylatorów +40%	☐
Przekaźnik sterujący wentylatorami VRT200	☐
Podkładki antywibracyjne	☐
Zestaw ochronników przepięciowych	☐
Zintegrowana obudowa IP31	☐
Zintegrowana obudowa IP23	☐

WYMIARY

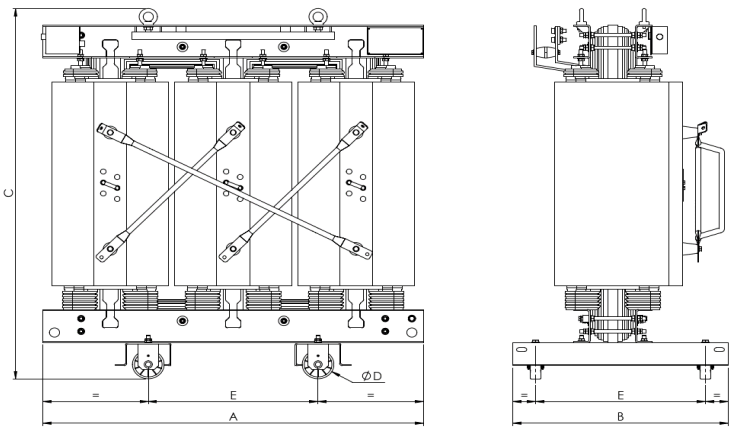

DOKUMENTACJA POWYKONAWCZA

Siedziba główna
Legrand Polska Sp. z o.o.
ul. Waryńskiego 20
57-200 Ząbkowice Śląskie

www.legrand.pl

Dane kontaktowe
Biuro Handlowe w Poznaniu
ul. Św. Michała 43
61-119 Poznań
poznan@legrand.com.pl



Do podłączenia transformatorów do rozdzielnic niskiego napięcia,
proponujemy zastosować przewody szynowe typu SCP marki Zucchini

Dla transformatora o numerze ref.: **HF3AIAFBB**

Znamionowa moc pozorna Sn	=	315 kVA
Znamionowe napięcie U1	=	15 kV
Znamionowe napięcie U2	=	0,4 kV

Znamionowa wartość prądu po stronie niskiego napięcia

In2 = 454,7 A

Preferowany typ szynoprzewodu Zucchini: **SCP Al 630A**



DOKUMENTACJA
POWYKONAWCZA

Siedziba główna
Legrand Polska Sp. z o.o.
ul. Waryńskiego 20
57-200 Ząbkowice Śląskie

www.legrand.pl

Dane kontaktowe
Biuro Handlowe w Poznaniu
ul. Św. Michała 43
61-119 Poznań
poznan@legrand.com.pl